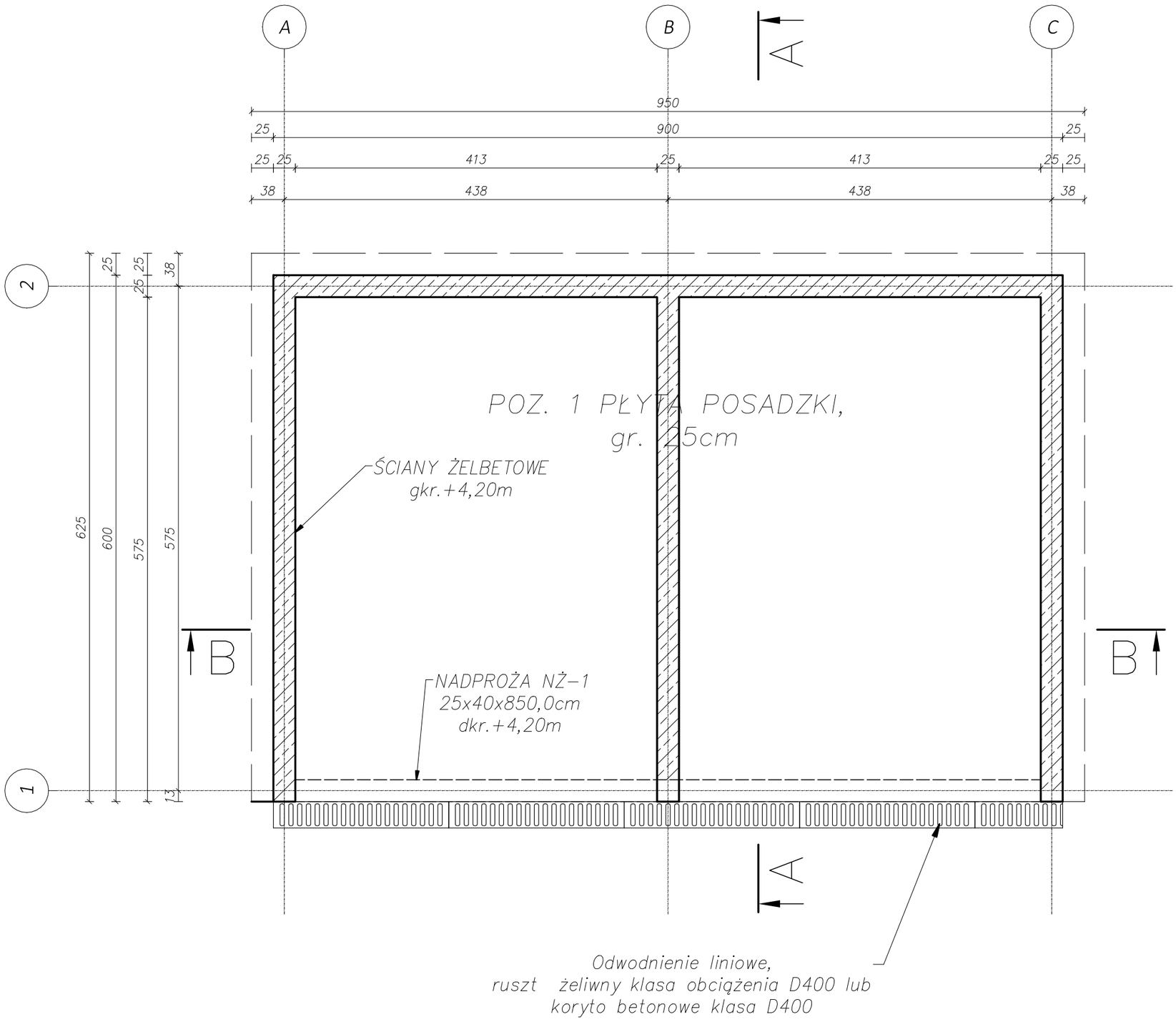

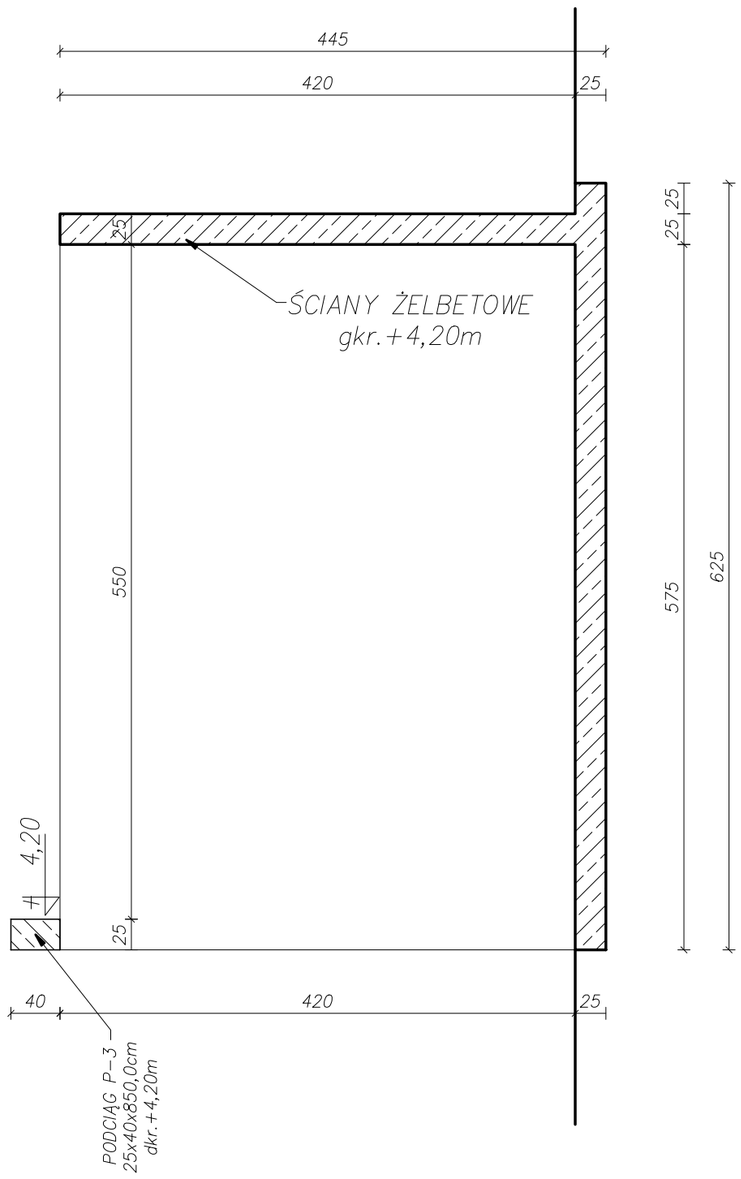

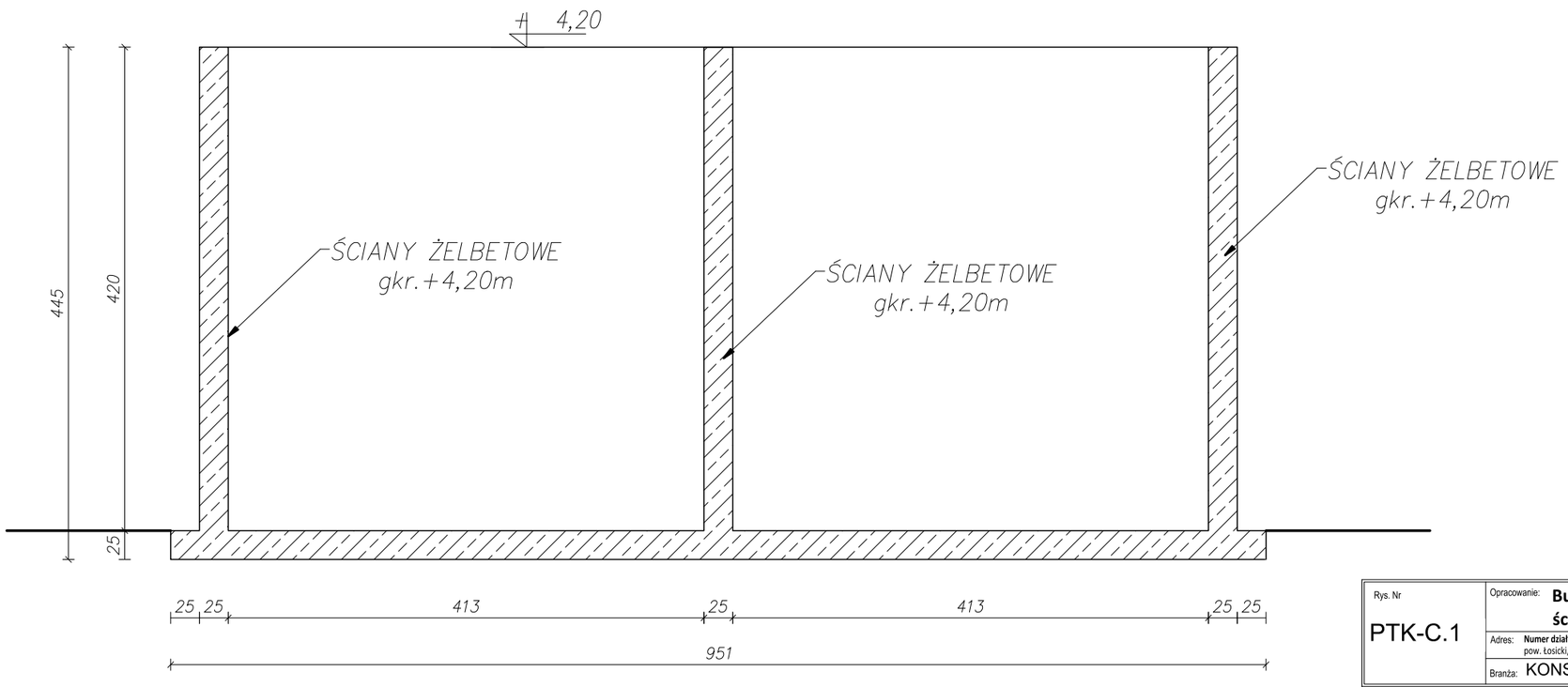

Rys. Nr	Opracowanie: **Budowa i przebudowa gminnej oczyszczalni ścieków w Serpelicach**	Rewizja	Data
PTK-C.1	Adres: **Numer działki: 1869/4** Obręb: 0030 Serpelice Jednostka ewidencyjna: 141005_2 Sarnaki, gmina Sarnaki, pow. Łosicki, woj. mazowieckie	R00	02.06.2025
	Branża: KONSTRUKCYJNA — Inwestor: **Gmina Sarnaki** Berka Joselewicz 3, 08-220 Sarnaki	Faza: PT	Skala: 1:50

	Imię i Nazwisko	Nr. upr. bud. specjalność	Podpis
Projektował:	mgr inż. Maciej Bobruk	LUB/0091/PBKB/19 Konstrukcyjno - budowlana	
Sprawdził:	mgr inż. Anna Jakubowicz	LUB/0125/PBKb/23 Konstrukcyjno - budowlana	

Rysunek:

Ob.C - RYSUNEK SZALUNKOWY

BIOORG Sp. z o.o.
ul. Stodolniana 1/U2
98-300 Wieluń